IM-240

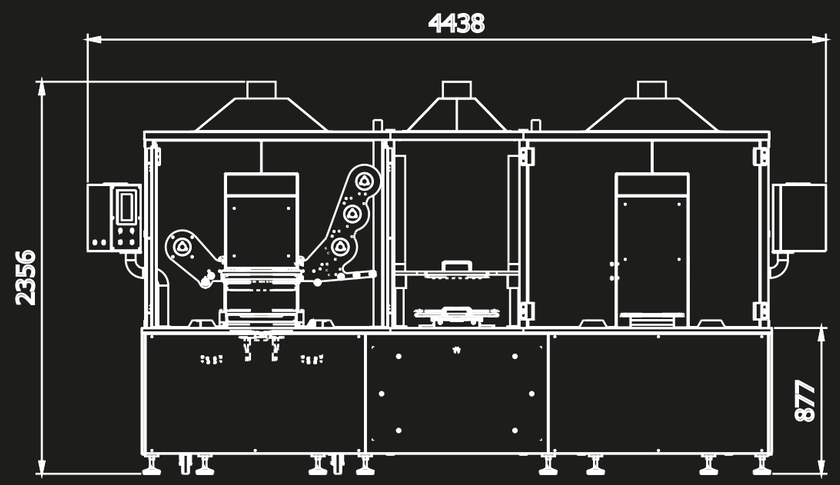

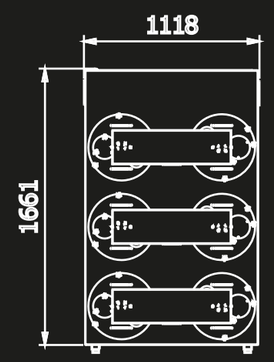

CARATTERISTICHE TECNICHE

Dimensioni macchina
3790 x 3614 mm, h 2356 mm

Possibilità di dosare sino a 6 o 12 colori.

TECHNICAL DATA

Machine dimensions
3790 x 3614 mm, h 2356 mm

Dozing to 6 or 12 colours.

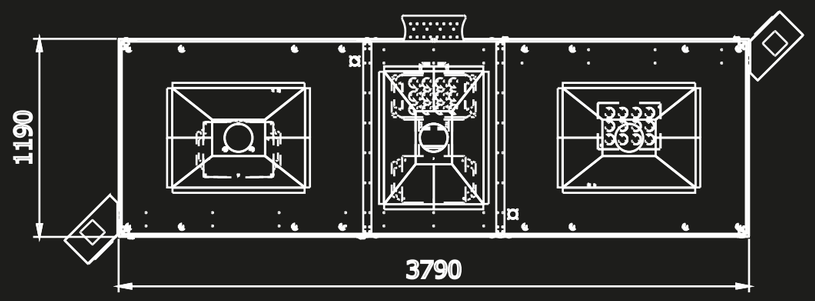

idm automation

IDM Automation Srl
Via Oroboni 6
27029 Vigevano PV | Italy
+39 0381-81887

IT02296650183 | M5UXCR1
www.idmautomation.it

idm automation

IM-240

MACCHINA BACK-INJECTION

BACK-INJECTION MACHINE

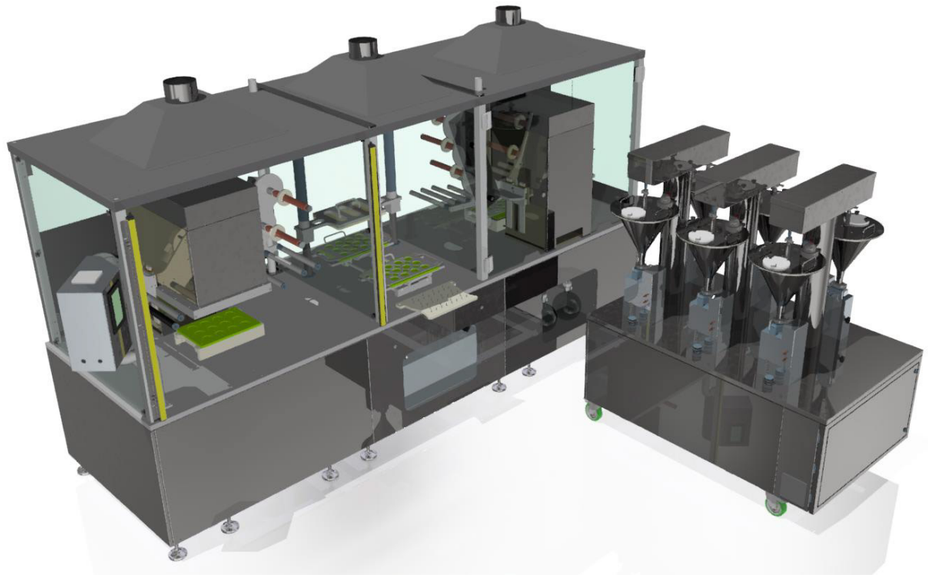

La macchina è studiata per la preparazione di prodotti cosmetici (tipo ombretto) tramite iniezione dal fondo (o laterale) dello stampo e compattatura finale tramite pressatura del prodotto.
E' possibile lavorare fino a 6/12 colori contemporaneamente. Le stazioni di dosaggio prodotto sono dotate di tramogge con sistema di agitazione indipendente, sistema volumetrico di dosaggio e iniezione prodotto allo stampo.

The machine is designed for preparation of cosmetic products (such as eyeshadow) through injection from the bottom (or side) of the mold and final compaction by pressing the product. It is possible to work up to 6/12 colors at the same time.
The stations of product dosage are equipped with hoppers with independent stirring system, volumetric dosing and injection system produced to the mold.